ООО «Торговый Дом «Прометей»
142410, г. Ногинск, Московская область, ул. Бетонная, д.3
Контакты: (495) 979-76-05
(977) 316-7605
(903)100-34-47
ICQ: 408280786
E-mail: info@tdprometey.ru
Сайт: www.tdprometey.ru
www.zapornaya-armatura.tdprometey.ru

Каталог

Люки нержавеющие прямоугольные

B1 - Люк нержавеющий прямоугольный 740x450 мм.

AISI 304 или 316 - рама из нержавеющей пластины, внешнее вертикальное открытие.
Максимальное рабочее давление: 1 БАР

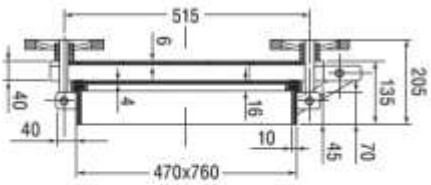

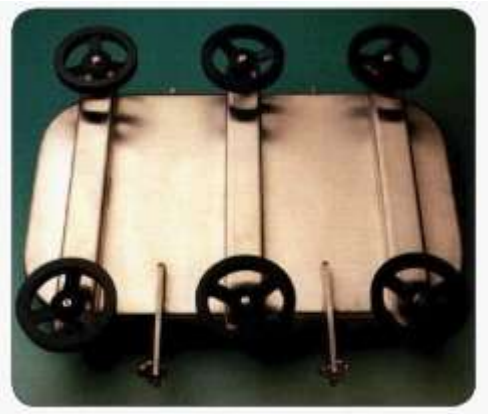

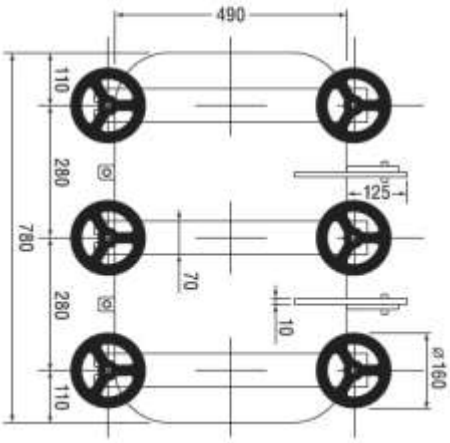

B2 - Люк нержавеющий прямоугольный 540x410 мм.

AISI 304 или 316 - рама из нержавеющей или железной пластины, внешнее вертикальное открытие.
Максимальное рабочее давление: 1,2 БАР

A
60*8
60*12

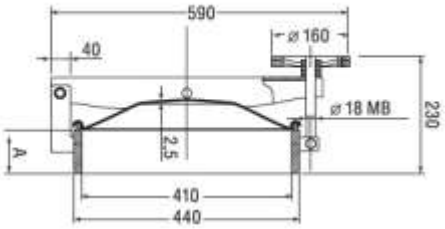

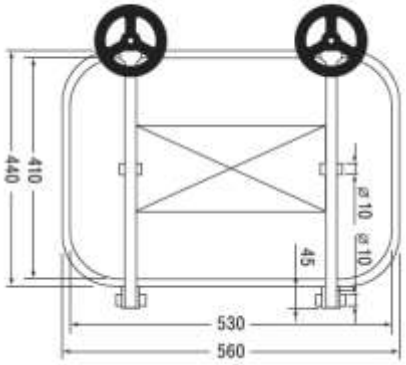

B3 - Люк нержавеющий прямоугольный 500x310 мм.

AISI 304 или 316 - рама из нержавеющей пластины, внешнее открытие.
Максимальное рабочее давление: 1,3 БАР

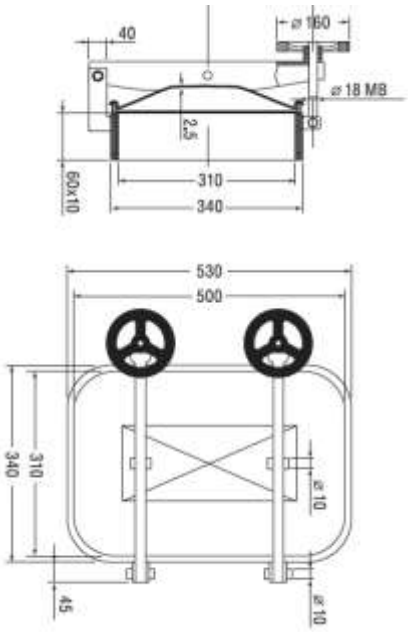

B4 - Люк нержавеющий прямоугольный 420x310 мм.

AISI 304 или 316 - рама из нержавеющей пластины, внешнее открытие.
Максимальное рабочее давление: 1,6 БАР

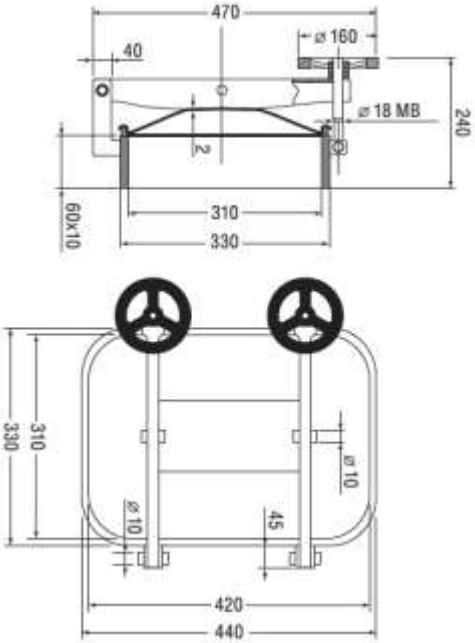

B5 - Люк нержавеющий прямоугольный 420x310 мм.

AISI 304 или 316 - рама из нержавеющей или железной пластины, внешнее открытие.
Максимальное рабочее давление: 0,7 БАР

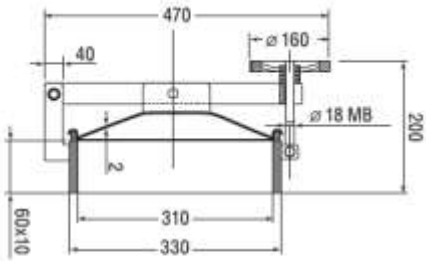

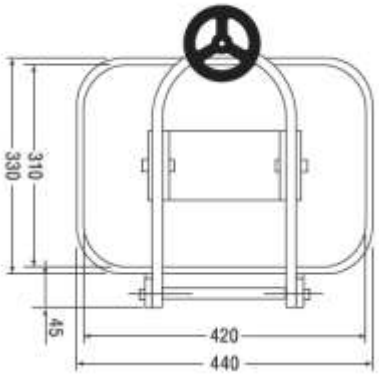

B6 - Люк нержавеющий прямоугольный 530x410 мм.

AISI 304 или 316 - рама из нержавеющей или железной пластины, внешнее открытие.
Максимальное рабочее давление: 1,1 БАР

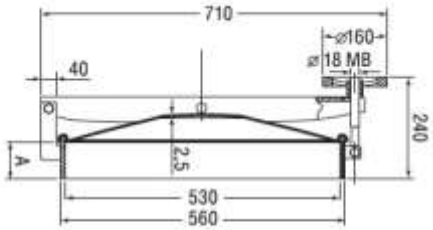

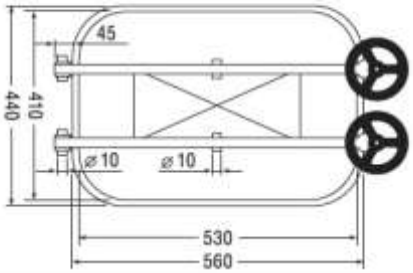

B7 - Люк нержавеющий прямоугольный 420x310 мм.

AISI 304 или 316 - рама из нержавеющей или железной пластины, внешнее горизонтальное открытие.
Максимальное рабочее давление: 0,6 БАР

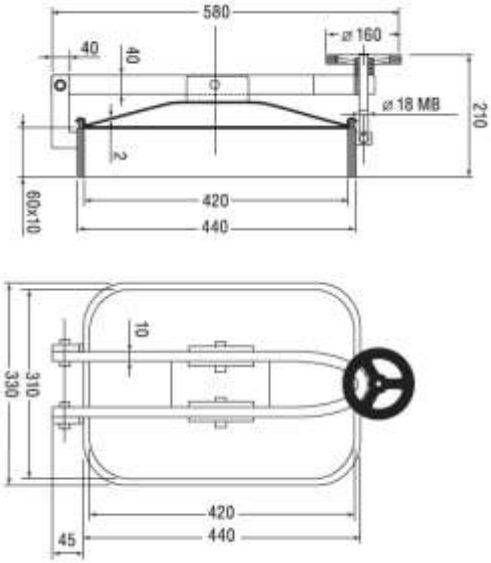

B8 - Люк нержавеющий прямоугольный 530x410 мм.

AISI 304 или 316 - рама из нержавеющей или железной пластины, внешнее вертикальное открытие.
Максимальное рабочее давление: 0,8 БАР

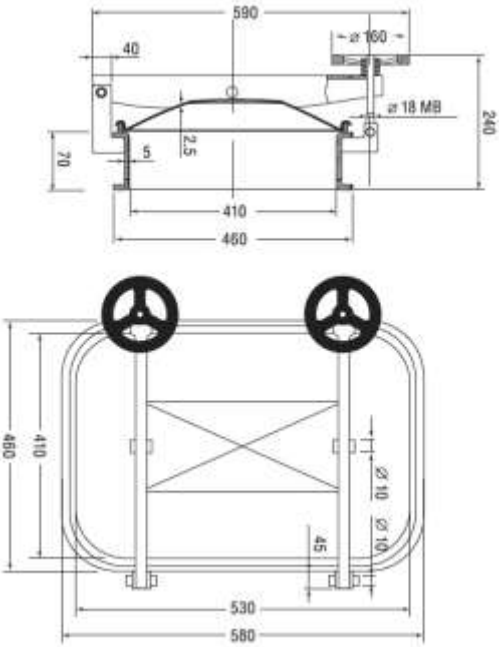

B9- Люк нержавеющий прямоугольный 500x310 мм.

AISI 304 или 316 - рама из нержавеющей или железной пластины, внешнее вертикальное открытие.
Максимальное рабочее давление: 1 БАР

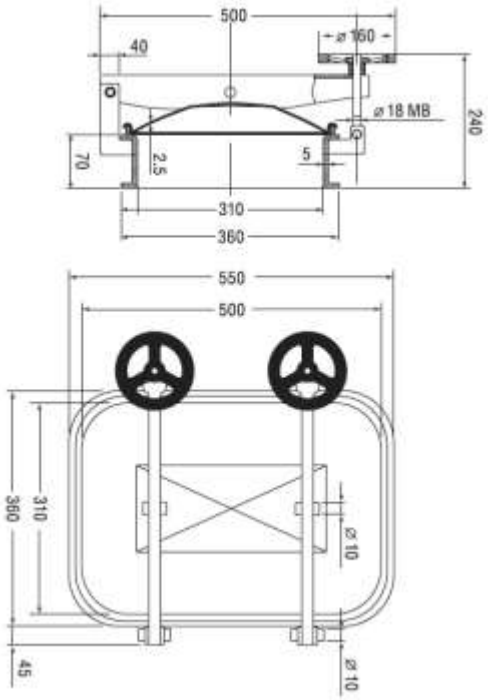

B10 - Люк нержавеющий прямоугольный 420x310 мм.

AISI 304 или 316 - рама из нержавеющей или железной пластины, внешнее вертикальное открытие.
Максимальное рабочее давление: 1,6 БАР

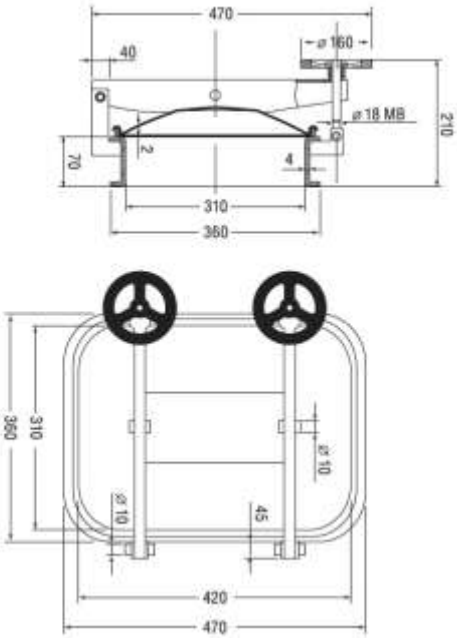

B11 - Люк нержавеющий прямоугольный 530x410 мм.

AISI 304 или 316 - рама из нержавеющей или железной пластины, внешнее горизонтальное открытие.
Максимальное рабочее давление: 0,8 БАР

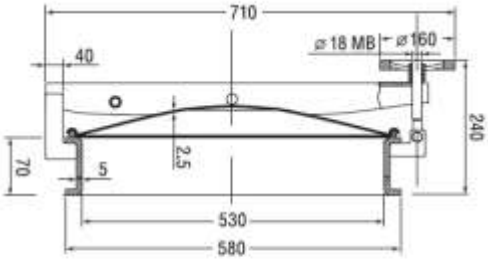

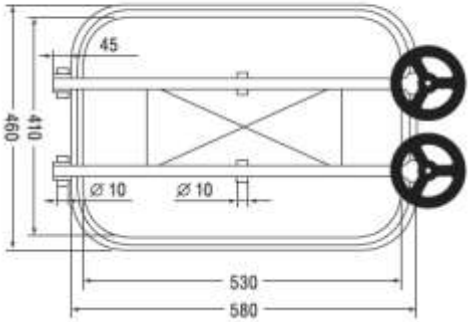

B12 - Люк нержавеющий прямоугольный 530x410 мм.

AISI 304 или 316 - рама из нержавеющей или железной пластины, внешнее вертикальное открытие.
Максимальное рабочее давление: 2,2 БАР

A
60*8
60*12

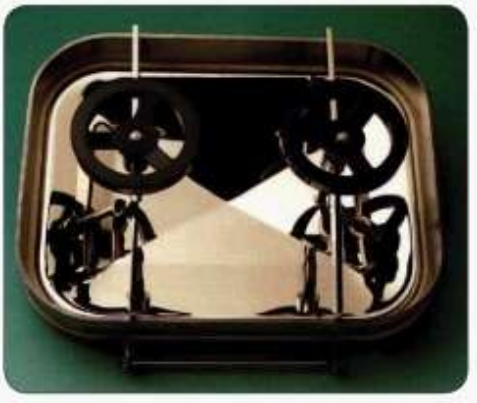

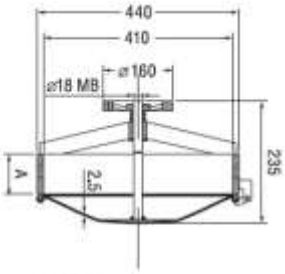

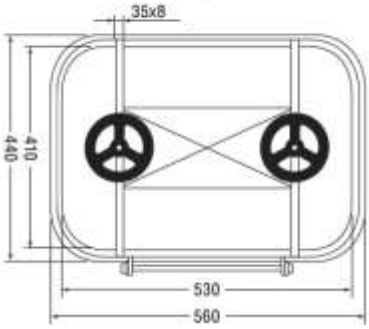

B13 - Люк нержавеющий прямоугольный 500x310 мм.

AISI 304 или 316 - рама из нержавеющей или железной пластины, внешнее вертикальное открытие.
Максимальное рабочее давление: 2 БАР

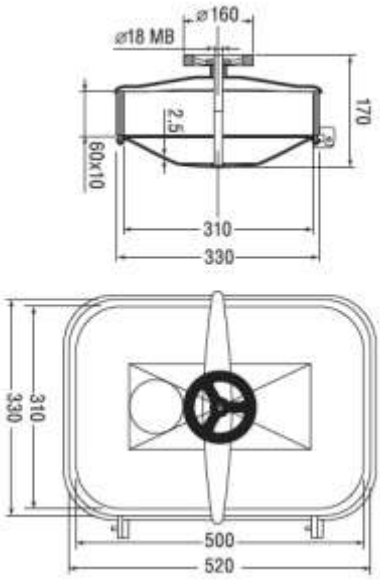

14 - Люк нержавеющий прямоугольный 420x310 мм.

AISI 304 или 316 - рама из нержавеющей или железной пластины, внутреннее открытие.
Максимальное рабочее давление: 2 БАР

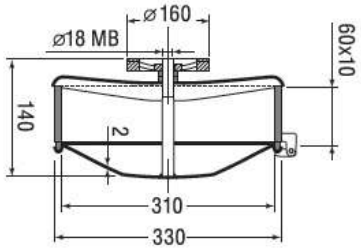

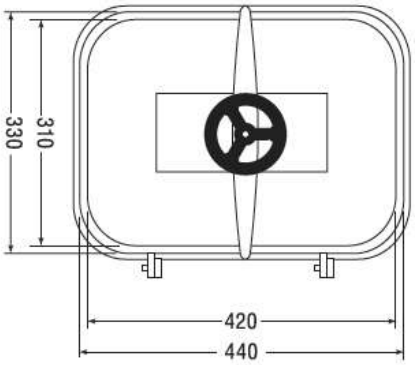

B15 - Люк нержавеющий прямоугольный 530x410 мм.

AISI 304 или 316 - рама из нержавеющей или железной пластины, внутреннее вертикальное .
Максимальное рабочее давление: 2 БАР

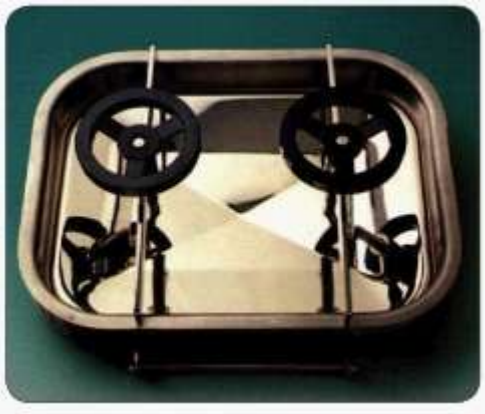

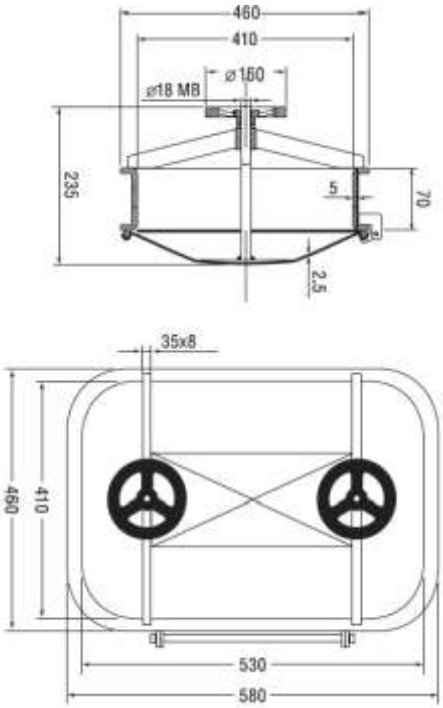

B16 - Люк нержавеющий прямоугольный 510x310 мм.

AISI 304, внутреннее открытие.
Максимальное рабочее давление: 2 БАР

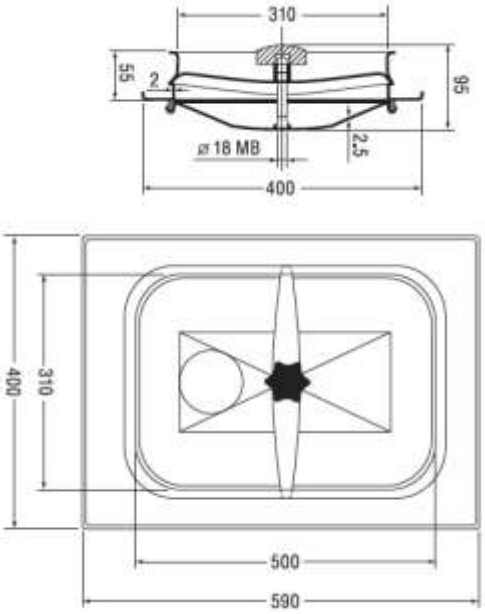

B17 - Люк нержавеющий прямоугольный 420x310 мм.

AISI 304 или 316 - рама из нержавеющей или железной пластины, внутреннее вертикальное открытие.
Максимальное рабочее давление: 1,8 БАР

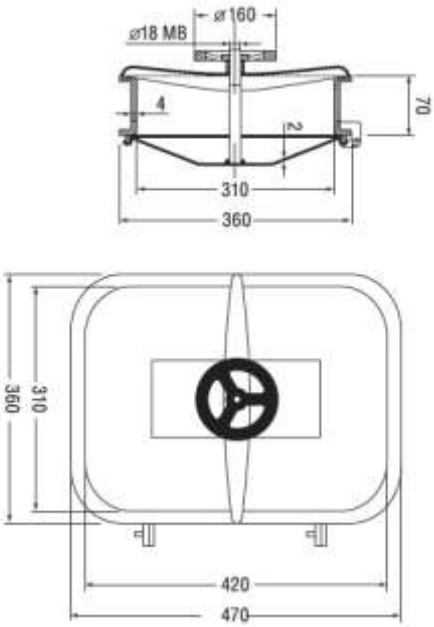

B18 - Люк нержавеющий прямоугольный 530x410 мм.

AISI 304 или 316 или только с железной рамой, внешнее открытие.
Максимальное рабочее давление: 1,2 БАР

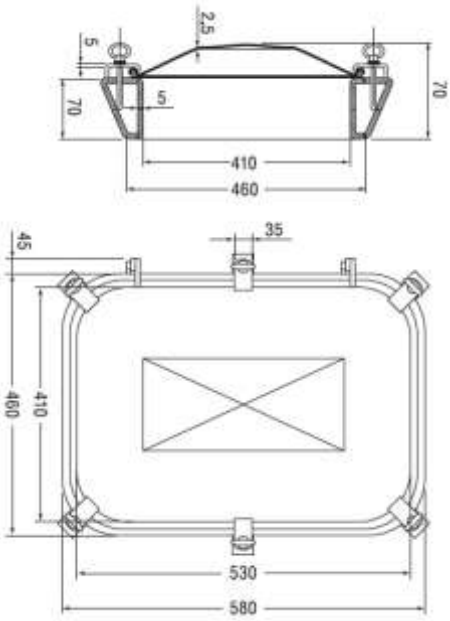

B19 - Люк нержавеющий прямоугольный 500x310 мм.

AISI 304 только с железной рамой - внешнее открытие.
Максимальное рабочее давление: 1,2 БАР

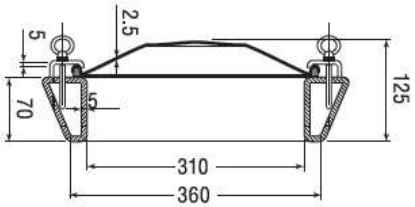

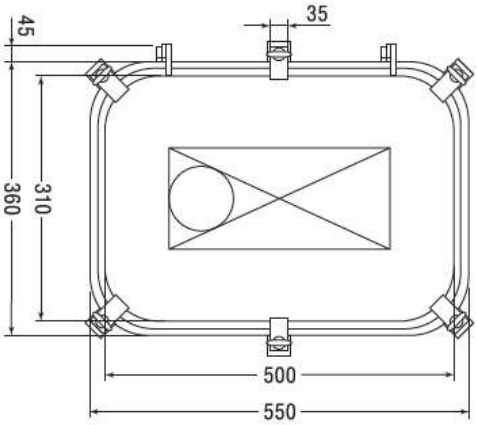

B20 - Люк нержавеющий прямоугольный 420x310 мм.

Прямоугольная дверца из стали AISI 304 или только с железной рамой.
Максимальное рабочее давление: 1,2 БАР

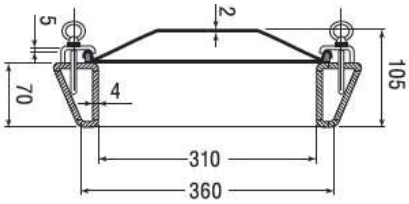

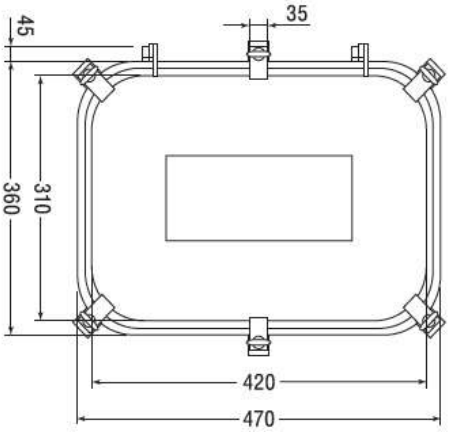

B21 - Люк нержавеющий прямоугольный 420x310 мм.

Прямоугольная дверца для деревянных бочек из стали AISI 304 или 316 - рама из нержавеющей пластины для крепления к деревянной основе, внешнее открытие.
Максимальное рабочее давление: 0,6 БАР

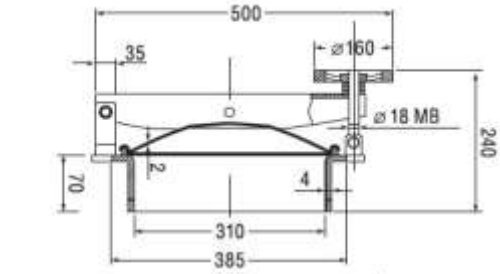

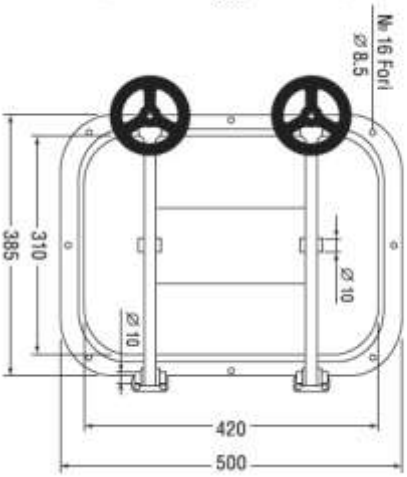

<u>Уплотнения для люков</u>

Сфера применения и характеристики прокладок и уплотнений из эластомера.

Торговое наименование	Техническое наименование	Сфера применения	Температура	Не рекомендуется для

			ограничения	
NBR	сополимер бутадиена с высоким содержанием акрилонитрила	углеводы с содержанием ароматических соединений менее 45%, природный газ, воздух, воды, морская вода, спирты, двухатомные спирты.	-20°C /+100°C -4°F /+212°F	растворители, бензол, диметилбензол
ЭТИЛЕН ПРОПИЛЕН высокотемпературный (EPDM HT)	терполимер этилена и пропилена	вода, пар, морская вода, солевые растворы, абразивные материалы, фосфаты, эфиры, кетоны, пищевые щелочные соединения, жидкости и твердые вещества	-35°C /+150°C -31°F /+302°F	растворители, бензол, диметилбензол
СИЛИКОН Q	кремнийсодержащий метилвенил	напитки, пищевые продукты	-30°C /+100°C -22°F /+302°F	углеводы, растворители, пары
VITON* FPM	сополимер гексафторпропилена фтористого винилидена	углеводороды с высоким содержанием ароматических соединений, минеральные и галогенозамещенные кислоты, фосфорная кислота, ароматические и алифатические эфиры	-10°C /+160°C -14°F /+320°F	пары, кетоны, амины, эфиры, щелочи
NEOPRENE* CR	полихлоропрен	масла, разбавленные минеральные кислоты,щелочи, жиры	-18°C /+90°C 0°F /+194°F	кетоны, концентрированные кислоты, растворители для красок
НАТУРАЛЬНЫЙ КАУЧУК (NR)	латекс (растительный)	абразивные материалы	-35°C /+65°C -31°F /+149°F	пары, углеводороды, масла
TEFLON* (P.T.F.E)	поли	корродирующие вещества, растворители	-40°C /+180°C -40°F /+356°F	абразивные материалы, газообразный фтор, щелочные металлы в расплавленном

				состоянии

* - торговая марка DU PONT

Вышеприведенная таблица является ориентировочной. Многие факторы вляияют на размеры коррозии (тип раствора - концентрация - температура - наличие примесей и т.п.). Окончательная оценка производится клиентом в соотвествии с областью применения оборудования и его характеристиками.